ELKO-BIS
SYSTEMY ODGROMOWE

INSTRUKCJA MONTAŻU

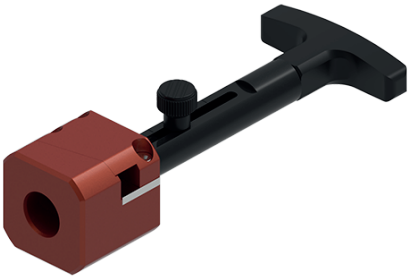

Korowarka do przewodu izolowanego wysokonapięciowego

ELKO-BIS Systemy Odgromowe Sp. z o.o.
ul.Swojczycka 38e, 51-501 Wrocław
tel. +48 71 330 69 20
elkobis@elkobis.com.pl

Dział techniczny:
tel. +48 71 330 69 24
techniczny@elkobis.com.pl

www.elkobis.com.pl

instr.KDPW.12052021

Korowarka do przewodu izolowanego wysokonapięciowego

Służy do korowania warstwy izolacji na końcu przewodu izolowanego wysokonapięciowego firmy Elko-Bis (30000199). Korowarka posiada regulację długości usuwanej izolacji w zakresie od 30 do 90 mm. Usunięcie izolacji na odcinku 30 mm umożliwia zamontowanie końcówki 30100105 lub podłączenie przewodu do masztu wysokonapięciowego. Produkt w komplecie z wygodną i wytrzymałą walizką oraz dodatkowym, wymiennym ostrzem i nożem (31710001; 31720001).

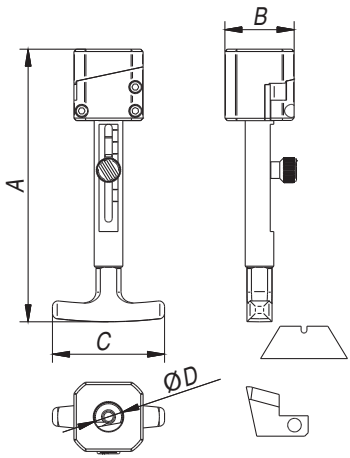

NUMER KATALOGOWY	TYP	A	B	C	D
31700109	317.1	230	58	94	Ø24

Elementy zestawu

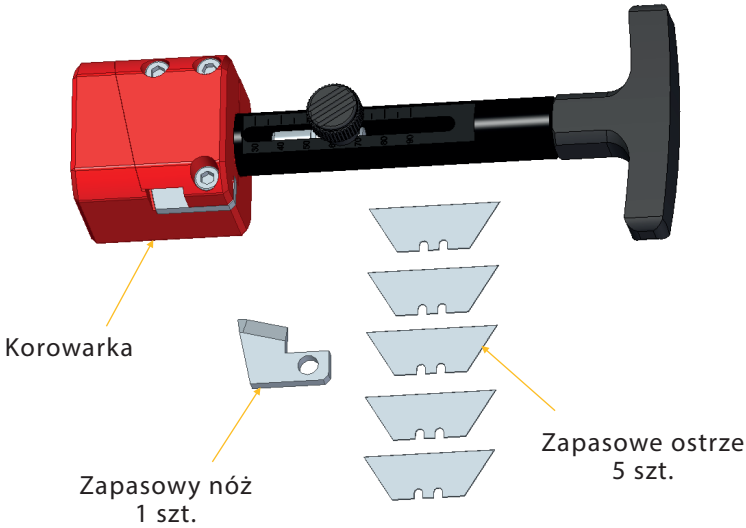

Ściąganie izolacji z przewodu

1

Przed użyciem korowarki, należy równo obciąć przewód izolowany wysokonapięciowy. W przypadku zapchania lub problemów w trakcie odizolowywania, należy odciąć przewód ponownie, gdyż wyciągnięcie spowoduje wyłamanie noża.

2

Określ długość zdjęcia powłok izolacyjnych i ustaw ją za pomocą pokrętła.

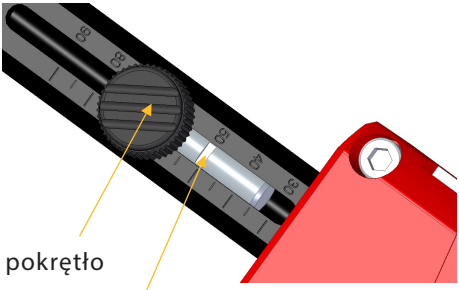

3

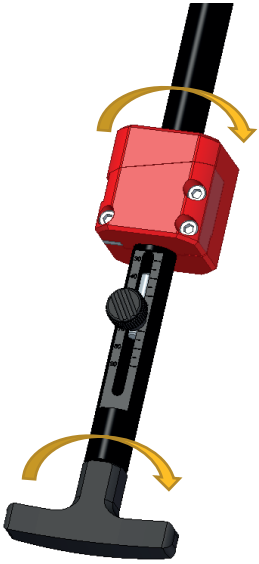

Zamocuj przewód izolowany wysokonapięciowy, tak aby się nie obracał, po czym wprowadź go w otwór korowarki. Należy obracać korowarkę zgodnie z ruchem wskazówek zegara, dopóki nie nastąpi samoczynne zerwanie wióra. Po tej operacji uzyskujemy odizolowany przewód.

Wymiana noży oraz czyszczenie korowarki

1

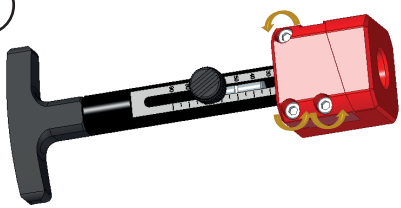

Wymianę noża, ostrza lub czyszczenie korowarki rozpoczynamy od odkręcenia trzech śrub imbusowych zaznaczonych na rysunku.

2

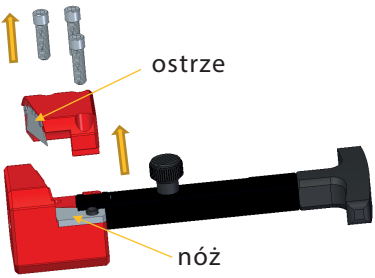

Wyjmij śruby i zdejmij pokrywę z ostrzem, zachowując ostrożność, gdyż nóż i ostrze są bardzo ostre.

3

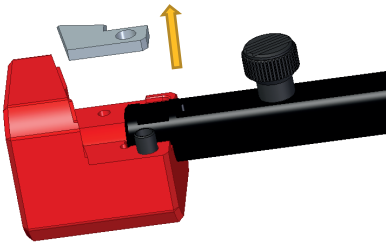

Wyjmij nóż, wkładając nowy w to samo miejsce.

4

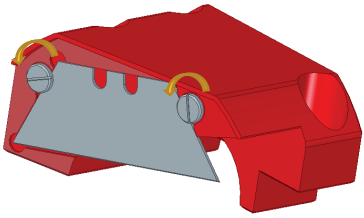

W celu wymiany ostrza, odkręć śruby zaznaczone na rysunku.

5

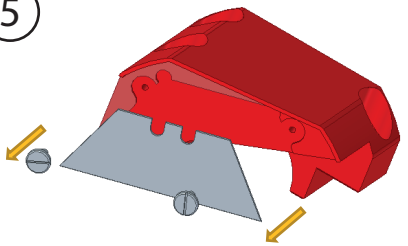

Wyjmij ostrze, wkładając w jego miejsce nowe i dokręć śruby.

6

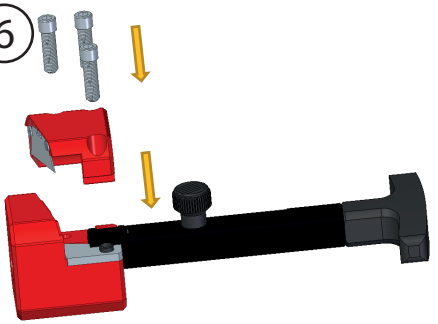

Załóż pokrywę z ostrzem, wkręć śruby i je dokręć. Korowarka jest gotowa do użycia.

Firma ELKO-BIS posiada szeroki asortyment złącz i uchwytów dla przewodu wysokonapięciowego. Umożliwiają one prowadzenie przewodu po wszelkich powierzchniach oraz konstrukcjach spotykanych w budownictwie. W celu dobrania odpowiednich elementów dla Państwa inwestycji prosimy o kontakt z naszymi przedstawicielami.

Więcej informacji na:

www.elkobis.com.pl